Фланец УАЗ

Фланец ВАЗ

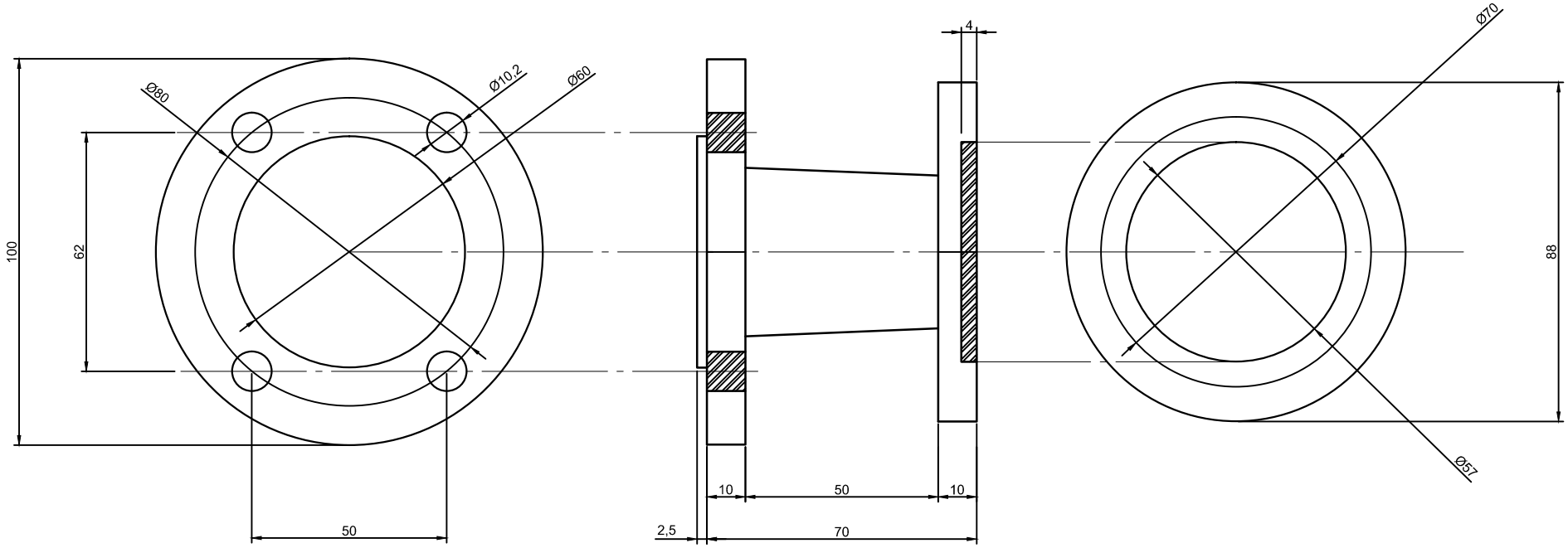

Должность	Фамилия	Подп.	Дата		
				Переходной фланец ВАЗ–УАЗ	